Notice technique de montage pare-vent Opti
Technical instructions for the installation of wind-breaker Opti

Bluebac Pneu
Bluebac Pneu

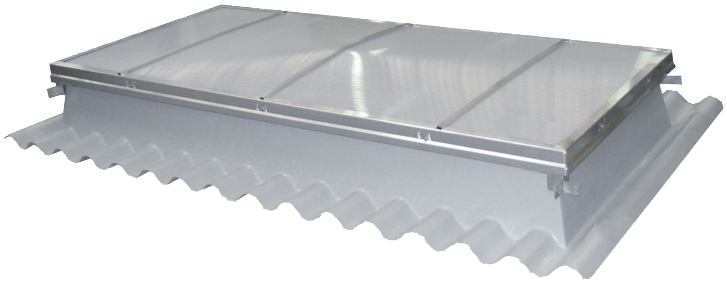

Fourniture Bluetek
Provided by Bluetek

Option Aéraulique Opti / Opti Aeraulics Option	
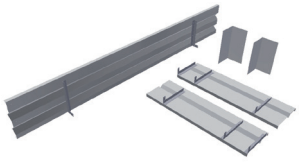 Pare-vent (X 2) Wind-breaker (X 2)	Vis autotaraudeuse 6,5 X 22 mm (X 12) Self-tapping screw 6,5X22mm (X 12) Vis autoperceuse 4,8 X 16 mm (X 8) Self-drilling screw 4,8X16mm (X 8)

Outillage à prévoir
Tools to be provided

Visseuse
Screw-gun

+

Embout 8 et 10 mm
8 and 10 mm diameter nozzle

Ou
Or

Clé à pipe de 10 et 13 mm
10 and 13 mm diameter socket wrench

Les supports des pare-vent sont prémontés en usine
Supports of the wind-breakers are factory-assembled

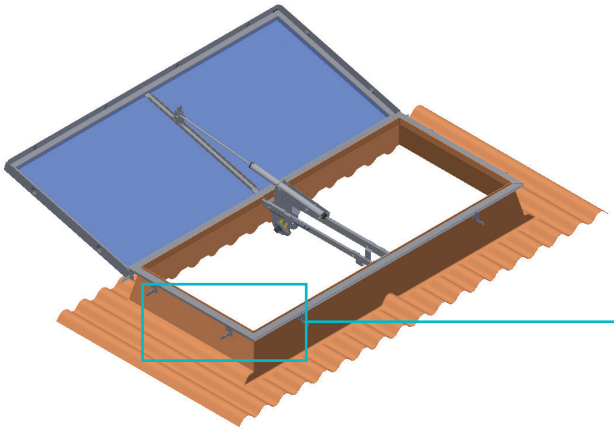

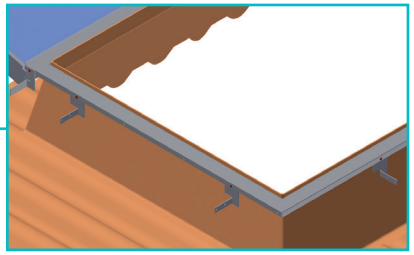

bluetek adexsi
Tél. +33 (0)2 47 55 37 00
www.bluetek.fr

1 Fixer le pare-vent longitudinal avec les vis autotaraudeuses 6,5 X 22 mm
Fix the wind-breaker on the longitudinal axis with the self-tapping screws 6,5 X 22 mm

a

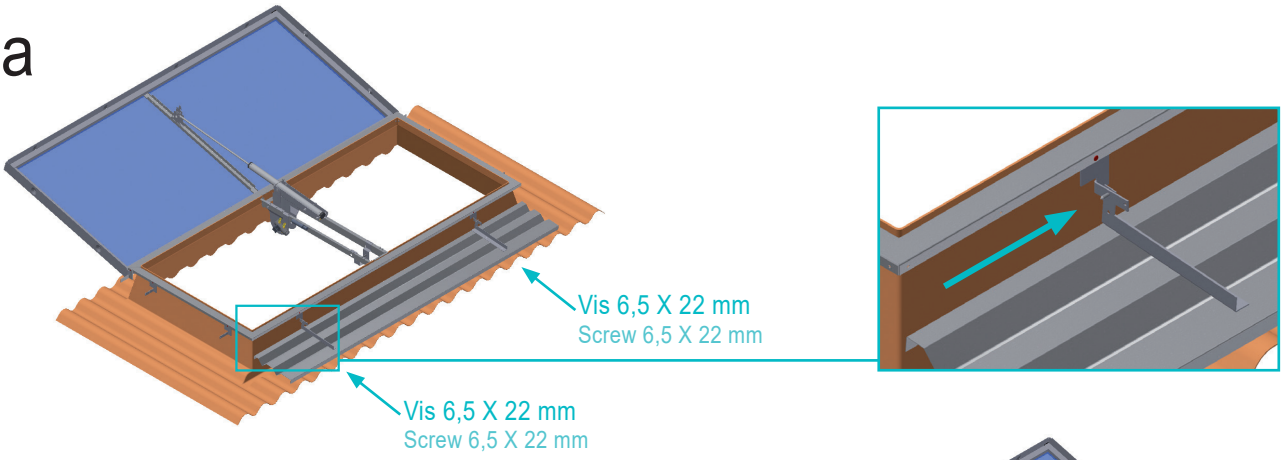

b

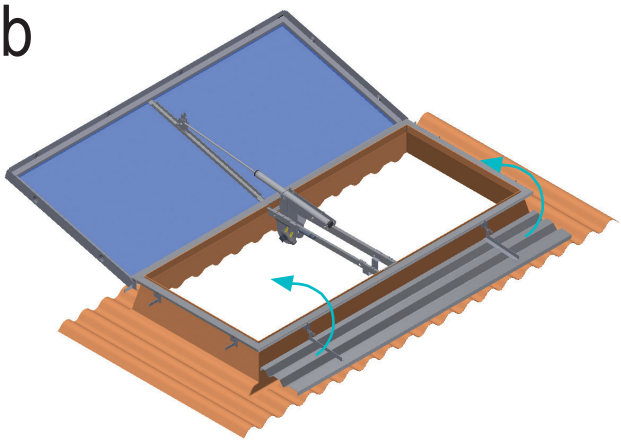

c

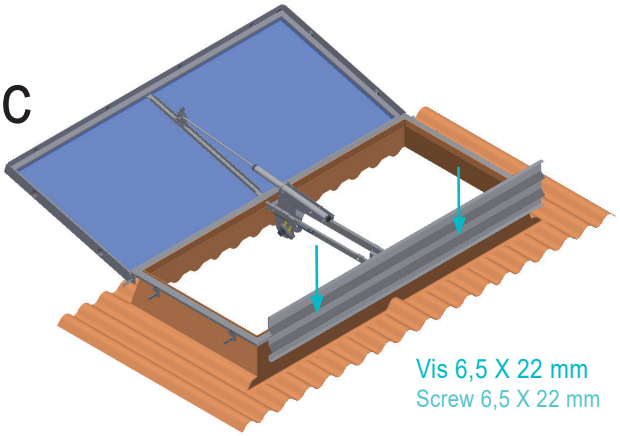

2 Monter les 2 pare-vent latéraux
Assemble the 2 lateral wind-breakers

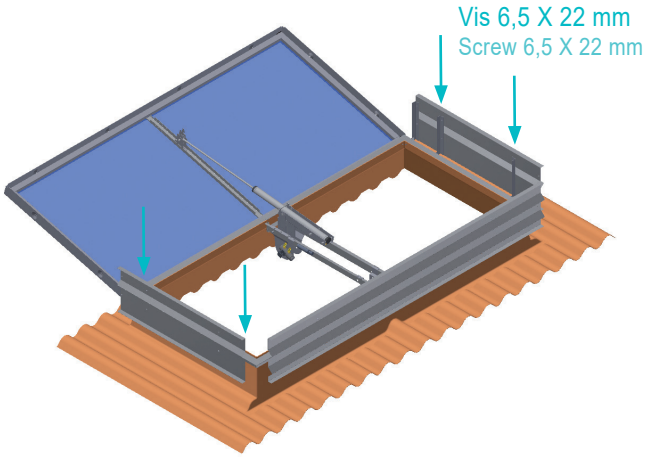

3 Aligner les cornières avec les trous prépercés
Line up the angle-bars with the pre-drilled holes

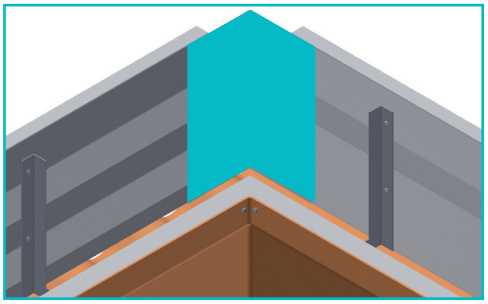

4 Visser les vis autoperceuses 4,8 X 16 mm dans les cornières
Screw the self-drilling screws 4,8 X 16 mm in the angle-bars

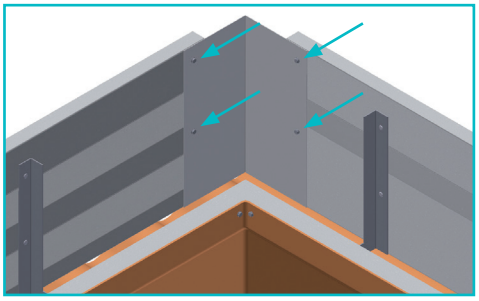

bluetek adexsi
Tél. +33 (0)2 47 55 37 00
www.bluetek.fr