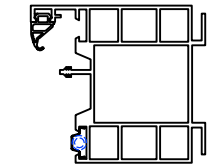

Cheminement Câbles
traverse haute (Vérins + Verrou)

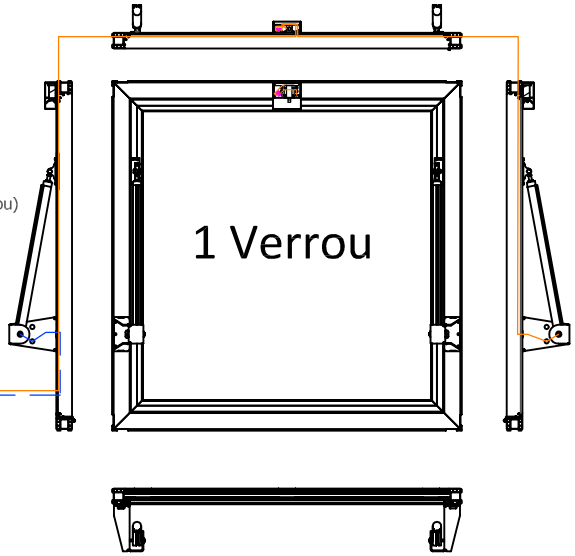

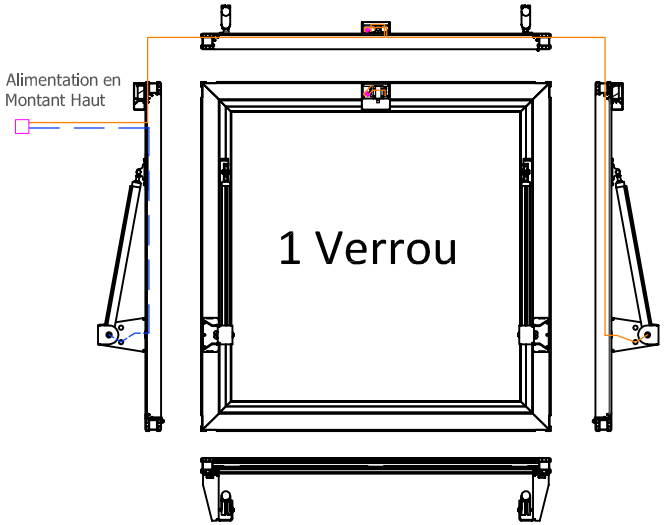

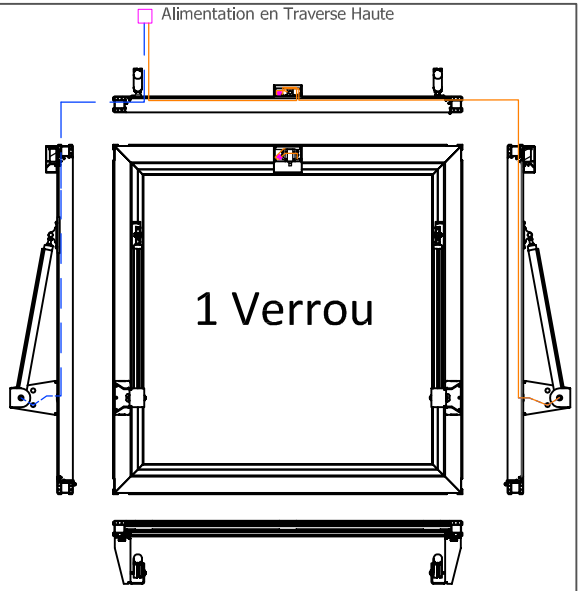

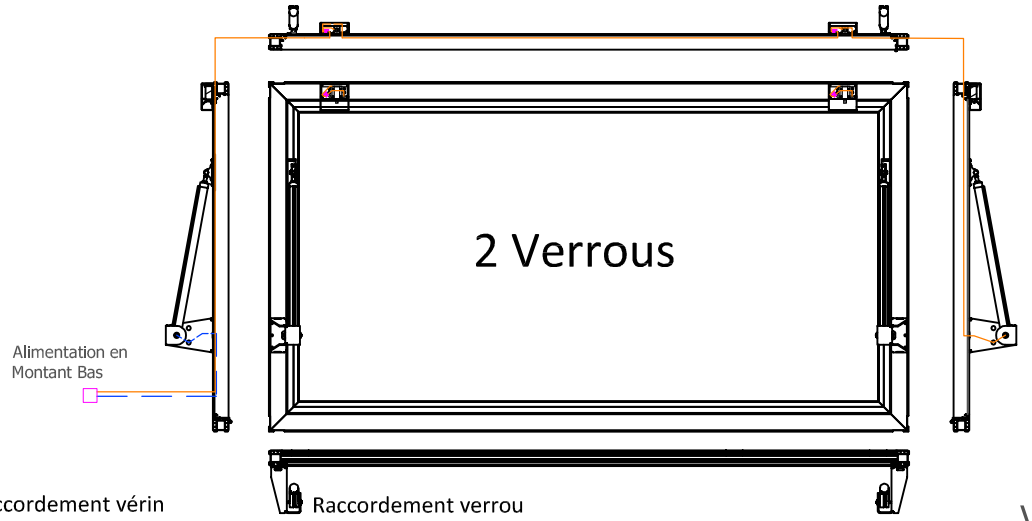

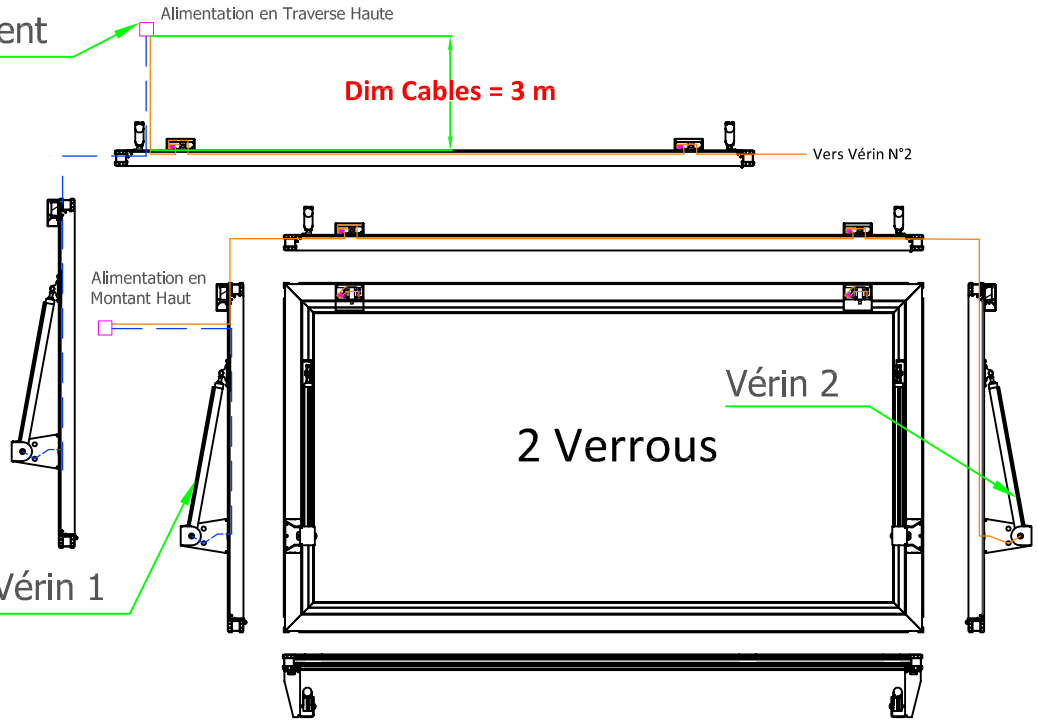

Raccordement vérin

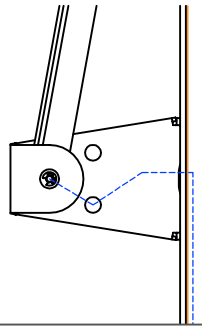

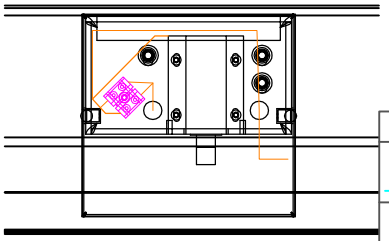

NOTA:
Montage symétrique pour les arrivées d'alimentation par la droite

Ce plan est notre propriété et ne peut etre copié ou communiqué à de tiers sans notre autorisation © Copyright SOUCHIER–BOULLET SAS

OTF VISION – Version Electrique Latérale – ouverture Extérieure

Le: 13/12/2016

SOUCHIER
11 RUE DES CAMPANULES CS 30066
77436 MARNE LA VALLEE CEDEX 2
Tél : (33) 01 60 37 79 50
Fax : (33) 01 60 37 79 89

Ech: SANS | Ind:B | CT15-CE-OTF Vision-65