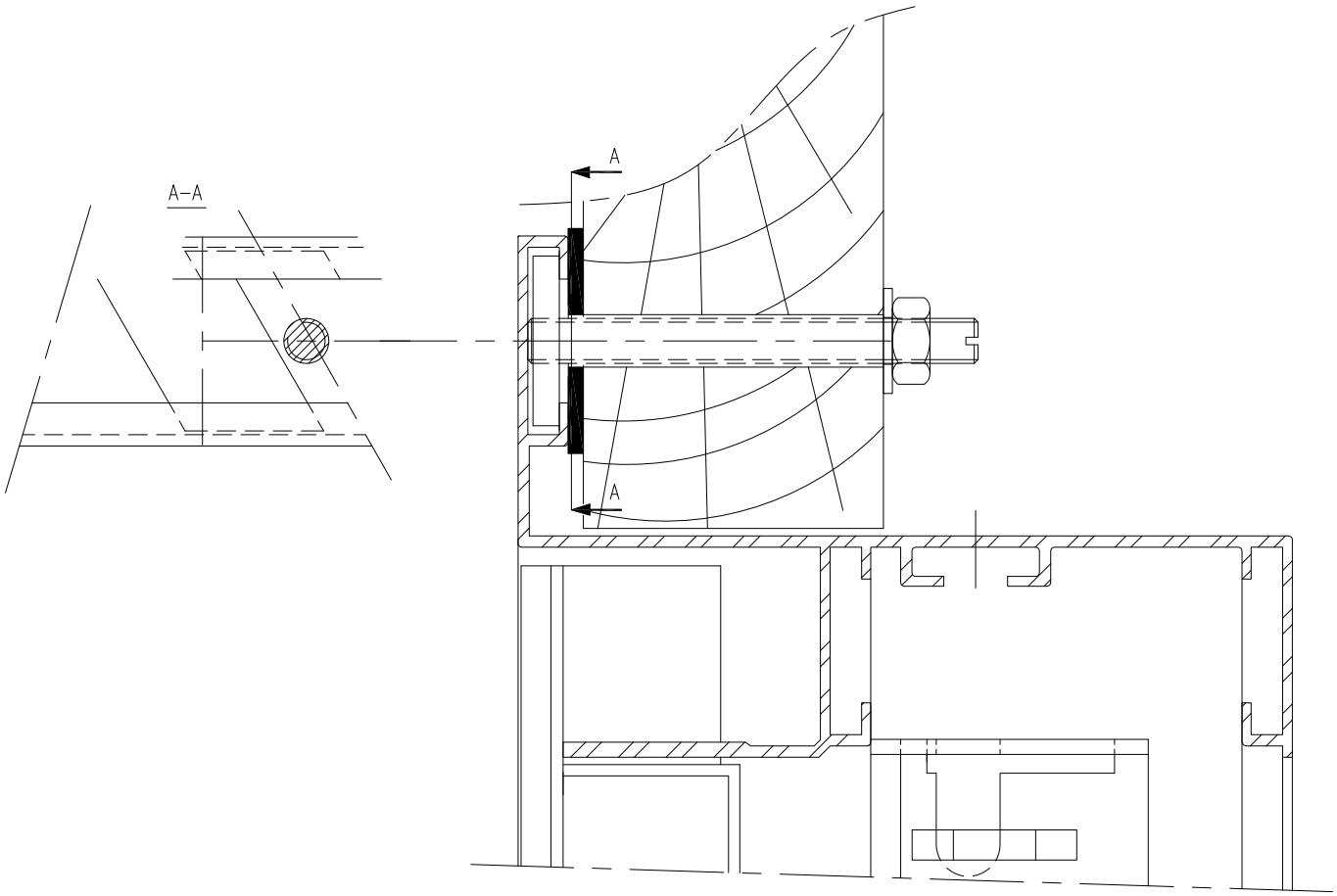

1 UNITE "KIT MONTAGE APPAREIL SUR PANNEAU BOIS"

Référence 21003-0

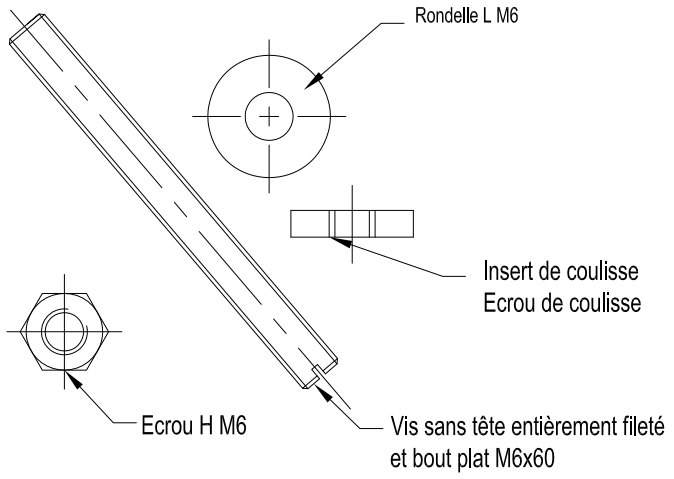

CONDITIONNEMENT: 1 SACHET 8 unités. PAR KIT

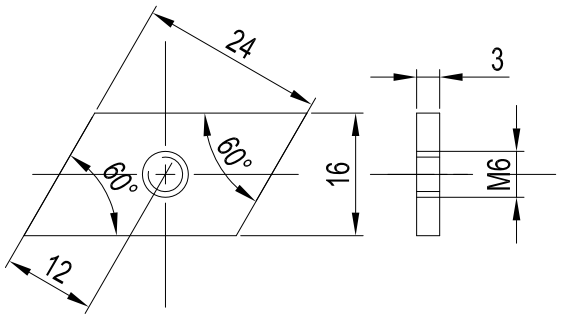

DETAIL 2

insert de coulisse:

Matière: alu 2030 T3 ou acier 30/10

Trait: Zn 12 AZ/Fe si acier.

Tolérance: ±0.1

Echelle 1/1

Ce plan est notre propriété et ne peut etre copié ou communiqué à des tiers sans notre autorisation © Copyright SOUCHIER SAS – FRANCE

AIRLAM V2–KIT DE MONTAGE PANNEAU BOIS Le: 15/04/13

SOUCHIER 11 RUE DES CAMPANULES CS 30066 77436 MARNE LA VALLEE CEDEX 2 Tél : (33) 01 60 37 79 50 Fax : (33) 01 60 37 79 89

Ech: SANS Ind: ∅ CT17-AIRLAM V2-29