Aération naturelle

Embase amélioration thermique **avec remplissage verre**

THERM

BLUEBAC THERM AIR «INSIDE» (ÉLECTRIQUE)

ÉCLAIREMENT ZENITHAL

AÉRATION

Vérifier la disponibilité des profils sur notre guide

LES + BLUETEK

- **Économies d'énergie** grâce à l'apport de lumière naturelle
- Renouvellement de l'air via l'aération naturelle de jour ou de nuit
- **Esthétique : vision du ciel**
- **Réduction des déperditions thermiques** grâce à une meilleure isolation de l'embase
- **Confort acoustique**

- **ASSERVISSEMENT**
  – *électrique type COSY*

Caractéristiques

Urc : 1,4 W/m².K (120/150, Ht 300, B2, triple vitrage)

- **Arc = 3,7**

- Remplissage double vitrage (feuilleté 8.16.6 Argon 90)
- Boitier à chaîne électrique course 300 mm
- Joint tubulaire sur la périphérie de la costière
- Embase polyester armée fibres de verre, parois extérieures protégées par un gel coat et isolée 19 mm.

Aération naturelle | Embase amélioration thermique

BLUEBAC THERM AIR «INSIDE» (ÉLECTRIQUE)

Caractéristiques techniques

Dimensions			Performances
Dimensions commerciales (trémie toiture) l / L en cm	Dimensions lumière (trémie haute) l x L en cm	Références *	Urc (W/m²K)**
80/80	80 x 80	DR	**de 1,5 à 1,6**
110/110	100 x 100	B1	
120/120	100 x 100	B2	
150/150	130 x 130	B2	
80/110	70 x 100	B1	
120/150	100 x 130	B2	

** DR : costière droite - B1 : costière biaise de 5 cm de chaque côté (dimensions commerciales = dimensions lumière +10 cm) - B2 : costière biaise de 10 cm de chaque côté (dimensions commerciales = dimensions lumière +20 cm)*
*** Performances pour un appareil en double vitrage*

Coupes techniques

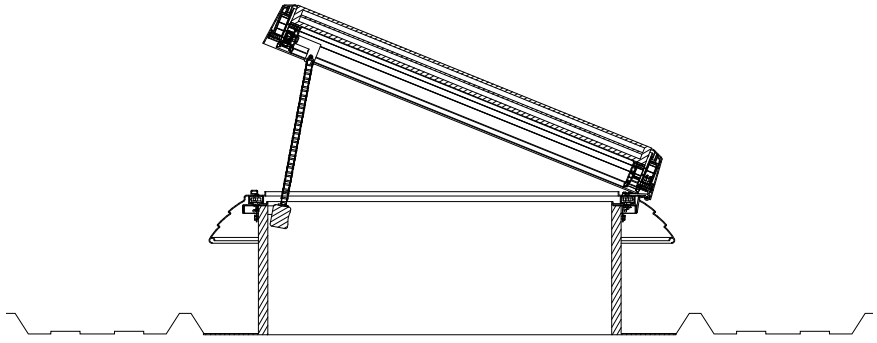

Bluesteel Therm Air Elec «Inside»

Remplissage

Triple vitrage

Feuilleté 8.12.4.12.6 Argon 90

Mise en œuvre

Respect des DTU (Série 40.35), inclinaison maximale de pente 25°, soit 46 %

Accessoires et Options

LAQUAGE & GEL COAT

Le gel coat de l'embase est possible dans les nuances RAL standard

RAL 8012 RAL 5008 RAL 9010 RAL 9005 RAL 6021

Pour plus d'informations, rendez-vous sur notre site ***www.bluetek.fr***