Notice technique de montage DENFC sur embase pour rénovation
Technical instructions for the installation of NSHEV on upstand for renovation

Bluebac Pneu Reno
Bluebac Pneu Reno

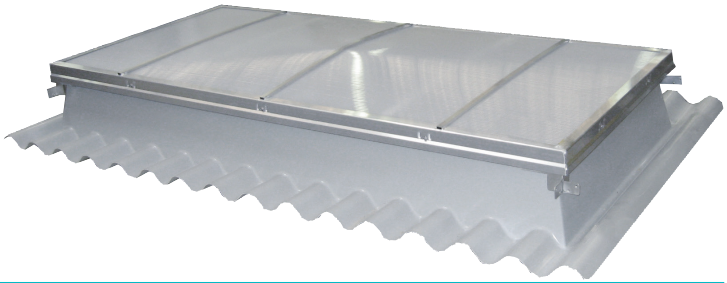

Fourniture Bluetek
Provided by Bluetek

Embase (X 1) Upstand (X 1)	Ouvrant (X 1) Opening frame (X 1)	Axe charnière (X 3) Hinge (X 3)
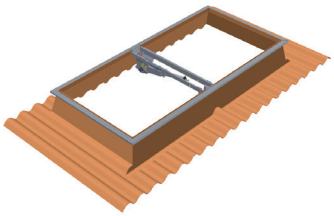	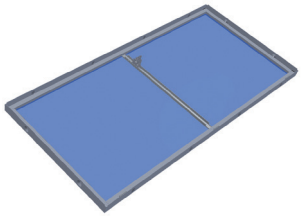	

Option Aéraulique Max / Max Aeraulics Option

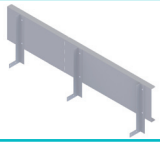 Spoilier (X 2) Spoilier (X 2)	Vis autotaraudeuse 6,5 X 22 mm (X 12) Self-tapping screw 6,5X22mm (X 12)

Option grille filaire 1200 Joules / 1200 Joules Grille Option

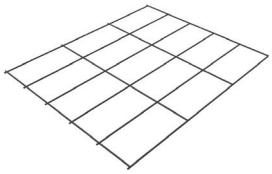 Grille filaire (X 2) Grille (X 2)	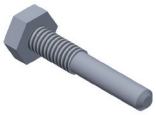 Axe patte 1200 Joules (X 8) 1200 Joules fitting lug (X 8)

Outillage à prévoir
Tools to be provided

Visseuse
Screw-gun

+

Embout 8, 10 et 13 mm
8, 10 and 13 mm diameter nozzle

Ou
Or

Clé à pipe de 10 et 13 mm
10 and 13 mm diameter socket wrench

Joint (pose embase)
Seal (putting polyester upstand)

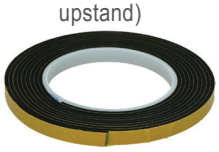

Clé six pans
Allen key

Marteau
Hammer

Tournevis plat
Flat screwdriver

bluetek adexsi
Tél. +33 (0)2 47 55 37 00
www.bluetek.fr

Chaque ensemble embase/ouvrant est indissociable. Penser à bien les repérer en cas de dispatching des pièces
Each set upstand/opening frame is indivisible. Make sure to identify them before starting assembling the device.

1 Poser l'embase sur le toit en passant par la trémie et la fixer
Place the upstand on the roof going through the throat and fix it.

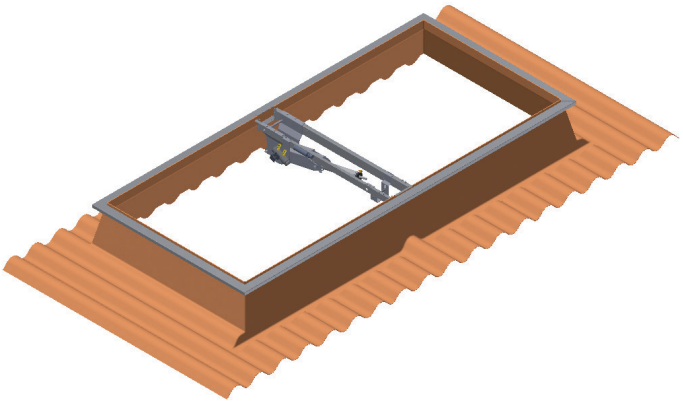

2 Faire passer l'ouvrant dans l'embase
Pass the opening frame through the upstand.

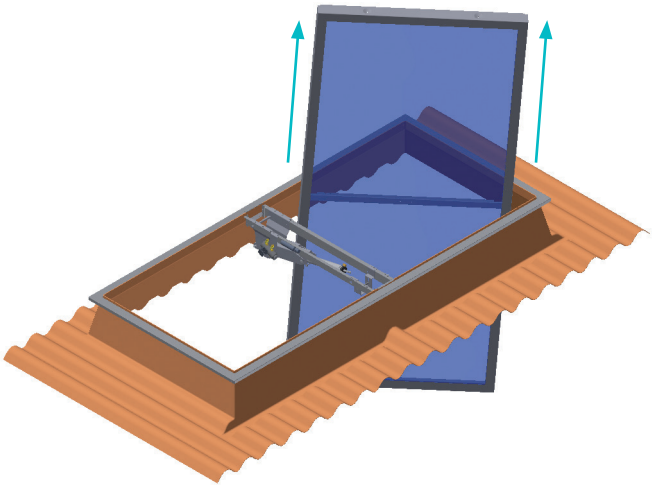

3 Remonter l'ouvrant en alignant les charnières puis présenter l'axe.
Aligner les charnières de l'ouvrant avec l'embase puis insérer les axes.
Assemble the opening frame by lining up the hinges.
Line up the hinges of the opening frame with the upstand, then insert the axles to unite both pieces into one device.

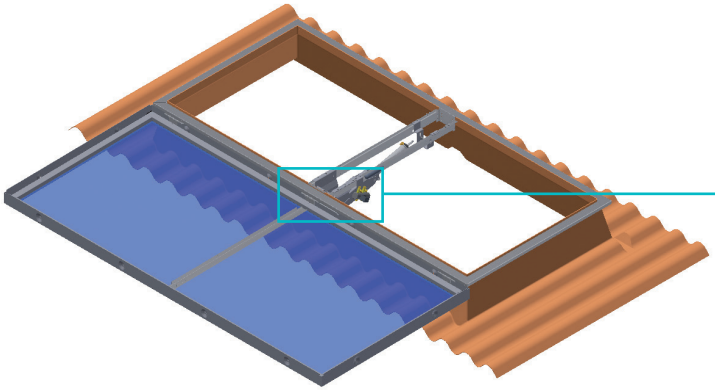

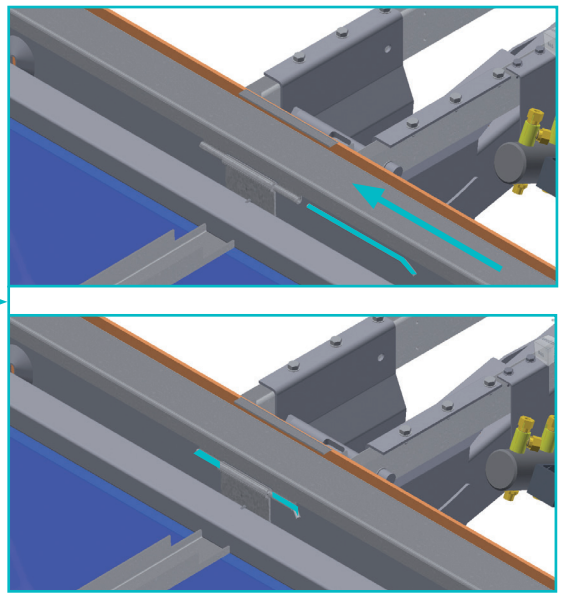

4 Libérer le vérin
Free the actuator

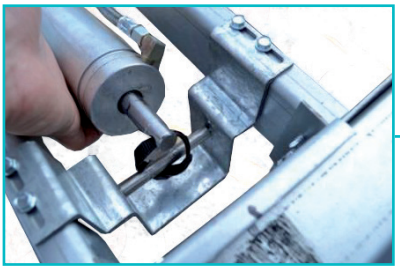

5 Fixer le vérin sur l'ouvrant
Fix the actuator on the opening frame

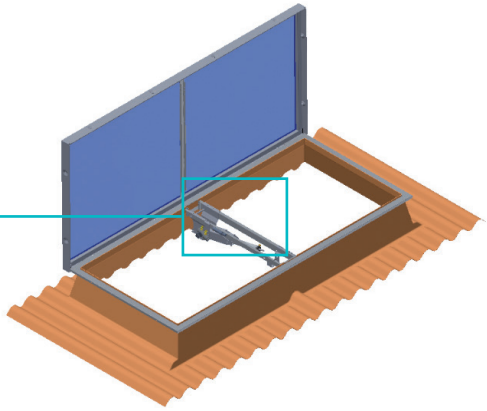

bluetek adexsi
Tél. +33 (0)2 47 55 37 00
www.bluetek.fr

6 Relier le vérin au verrou (utiliser si nécessaire la clé six pans)
Link the actuator to the bolt (use the allen key if you need)

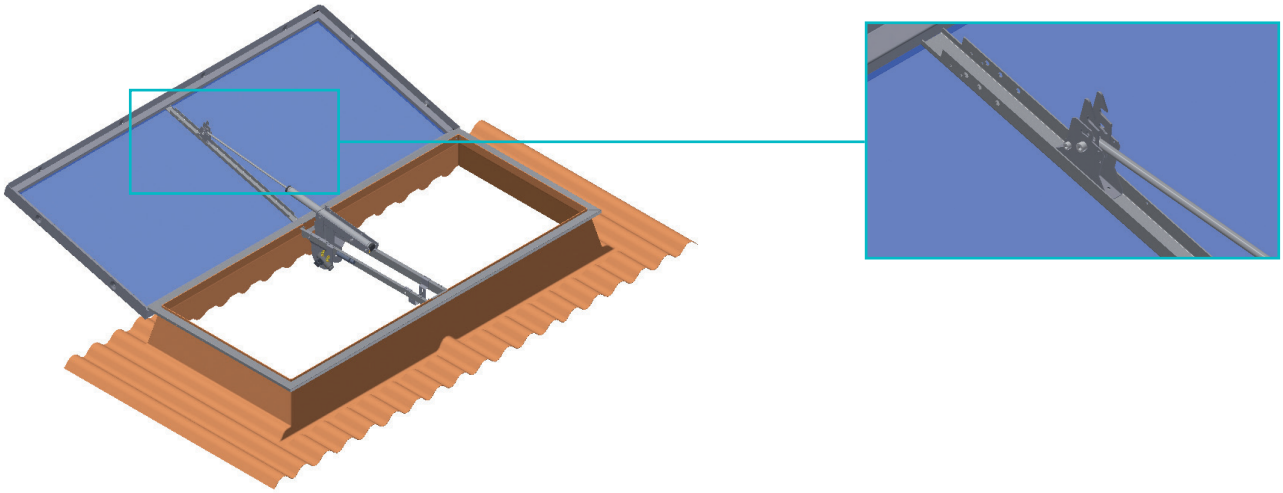

Option aéraulique Max
Max Aeraulics Option

Si cette option est choisie, il est conseillé de procéder au montage des spoilers avant le montage de l'ouvrant.
If you have choosen this option, we advise you to set up spoilers before setting up the opening frame.

1 Plier les spoilers si nécessaire
Fold the spoilers if necessary

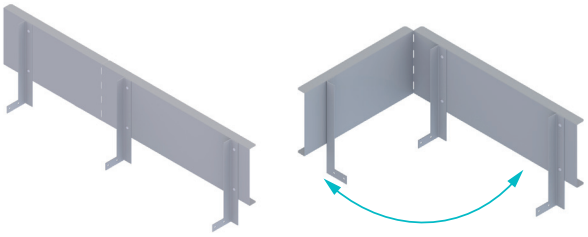

Les supports des spoilers sont prémontés en usine
Support of the folders are factory-assembled

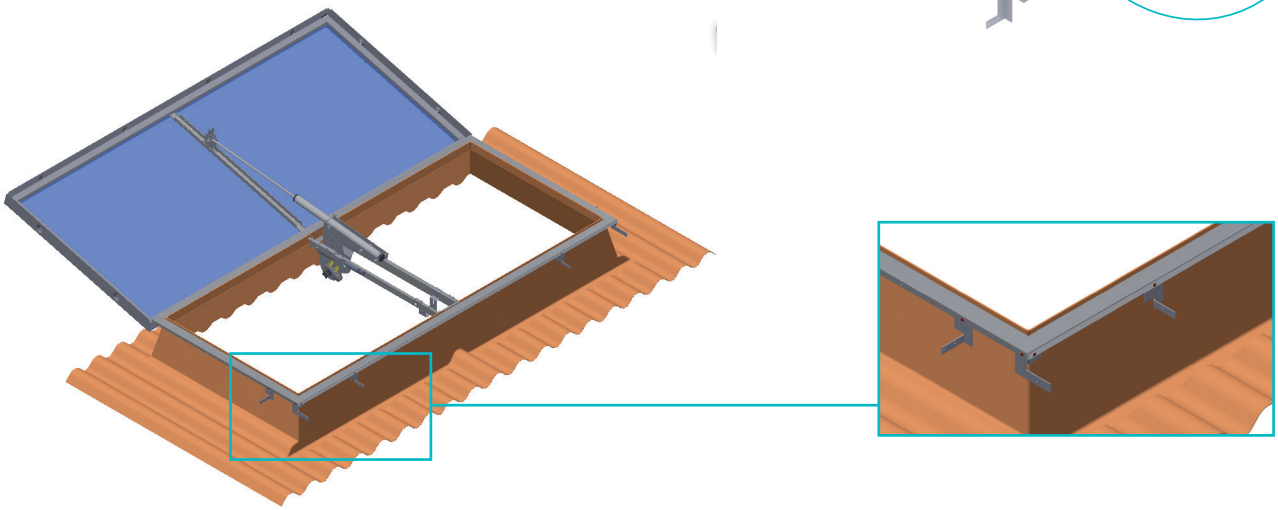

2 Fixer les spoilers avec les vis autotaraudeuses 6,5 X 22 mm
Fix the spoilers with the self-tapping screws 6,5 X 22 mm

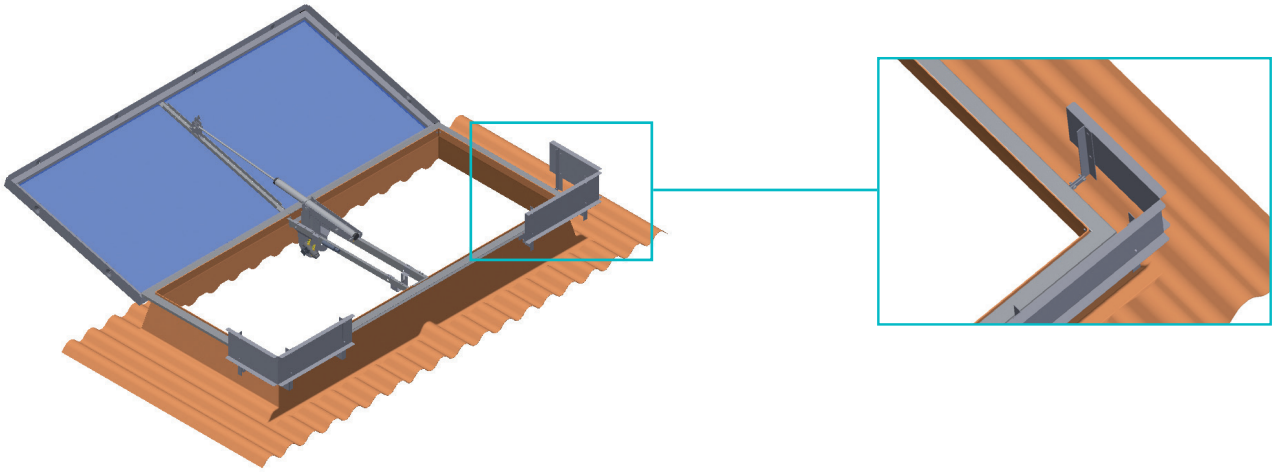

bluetek adexsi
Tél. +33 (0)2 47 55 37 00
www.bluetek.fr

Les supports de grilles sont prémontés en usine
Supports of the grilles are factory-assembled

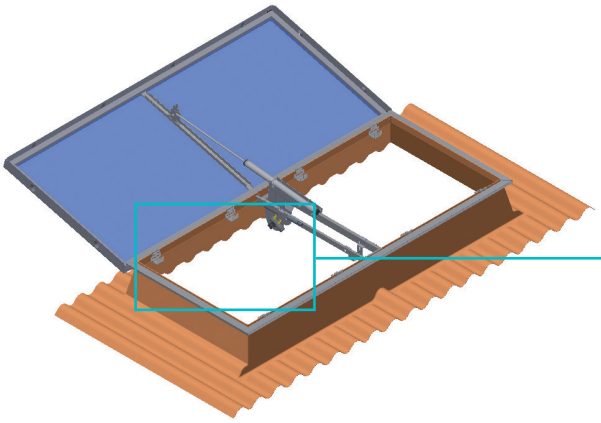

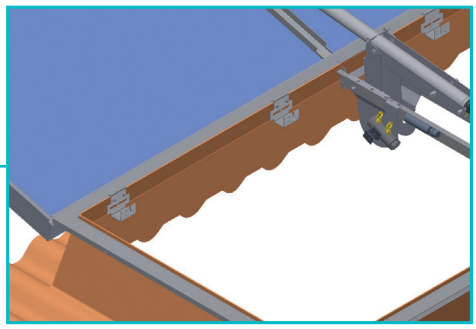

1 Poser les grilles dans les supports
Place the grilles in the supports

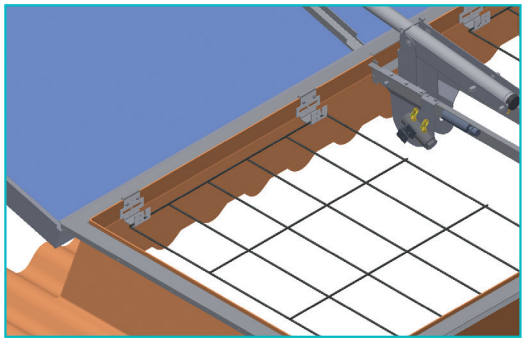

2 Insérer les axes pattes 1200 Joules
Insert the 1200 Joules fitting lugs

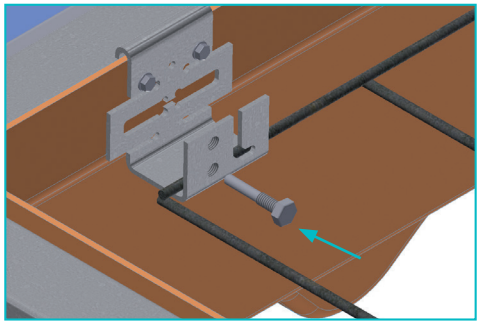

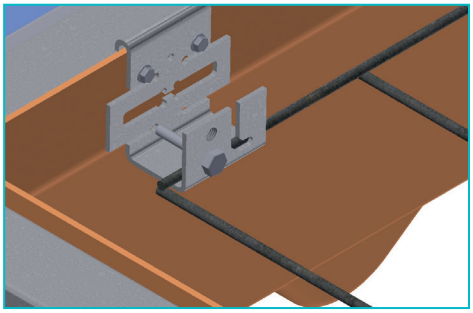

bluetek adexsi
Tél. +33 (0)2 47 55 37 00
www.bluetek.fr