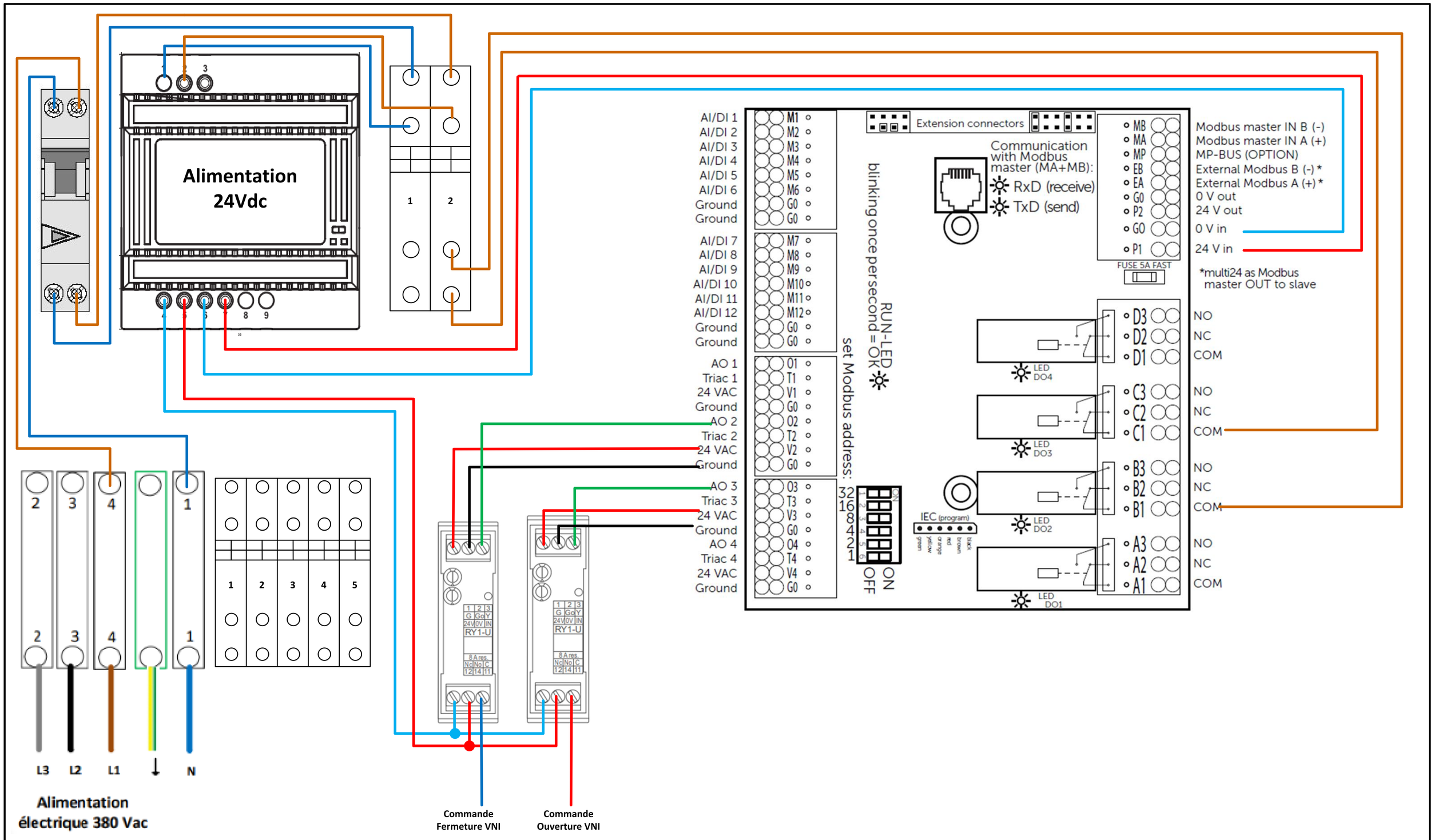

genatis
Gestion des Energies Naturelles //

Nom du projet:

ADIABOX WFP

Description de la page:

Schéma de raccordement - Commande des ouvrants VNI en 24Vdc via l'Adiabox

Page: **1/3**

Date: **11 /02/2025**

Ind: **A**

Rédaction: **GENATIS (A.Y)**

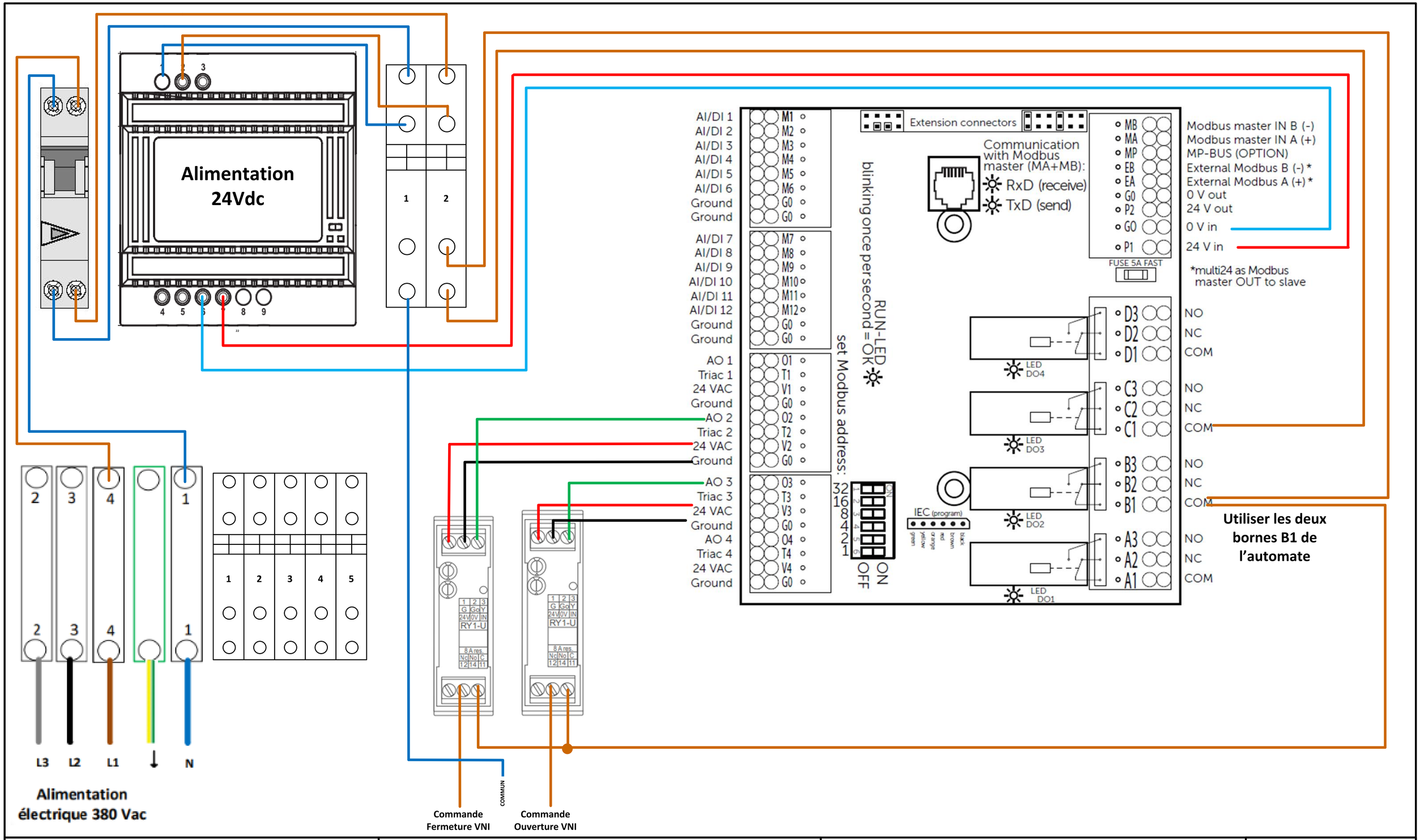

genatis
Gestion des Energies Naturelles //

Nom du projet:

ADIABOX WFP

Description de la page:

Schéma de raccordement - Commande des ouvrants VNI en 230Vac - 6A Max via l'Adiabox

Page: **2/3**

Date: **12 /02/2025**

Ind: **A**

Rédaction: **GENATIS (A.Y)**

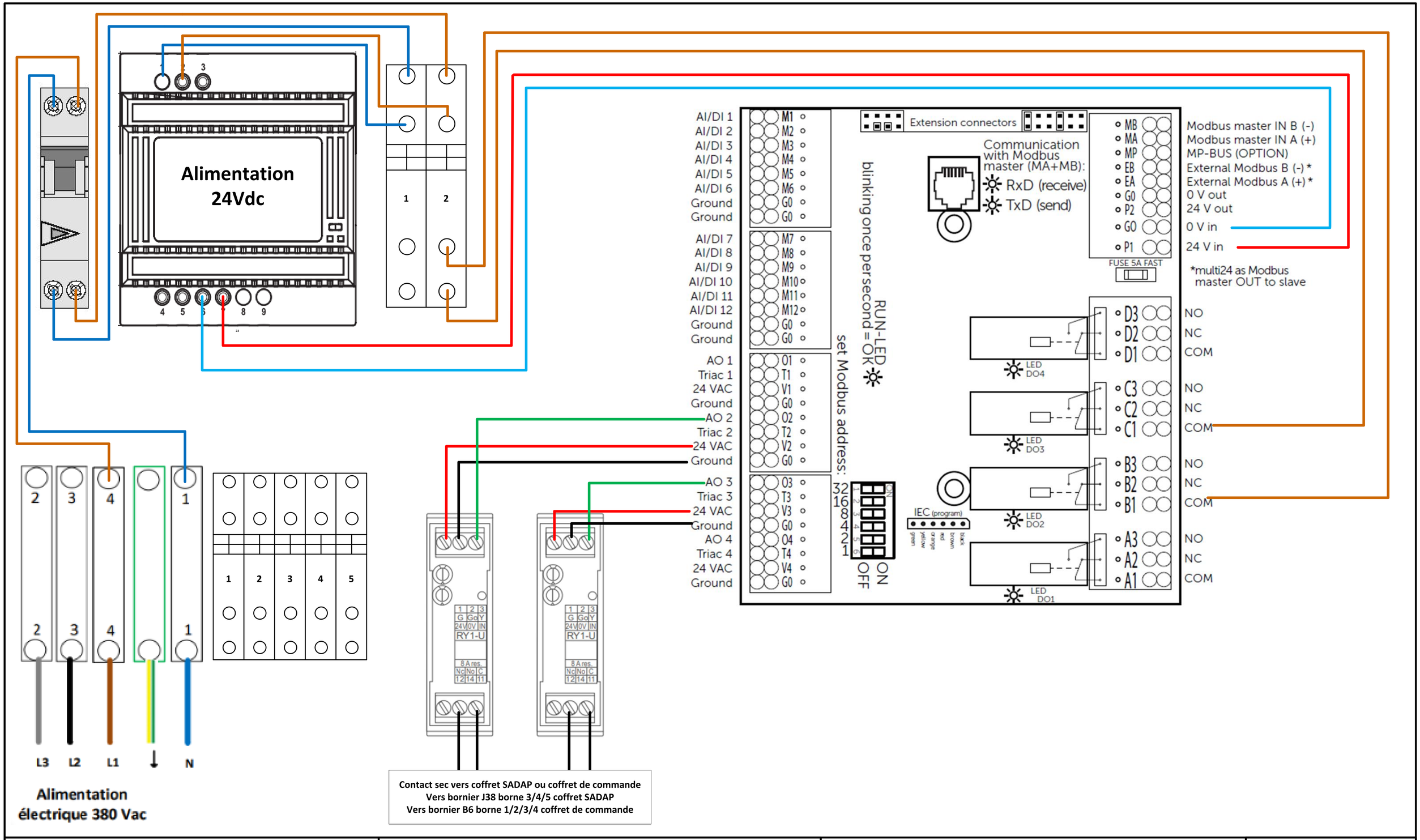

genatis
Gestion des Energies Naturelles //

Nom du projet:

ADIABOX WFP

Description de la page:

Schéma de raccordement - Commande des ouvrants VNI via contact sec

Page: **3/3**

Date: **12 /02/2025**

Ind: **A**

Rédaction: **GENATIS (A.Y)**