AeroPack Compact V3 – Configuration 1
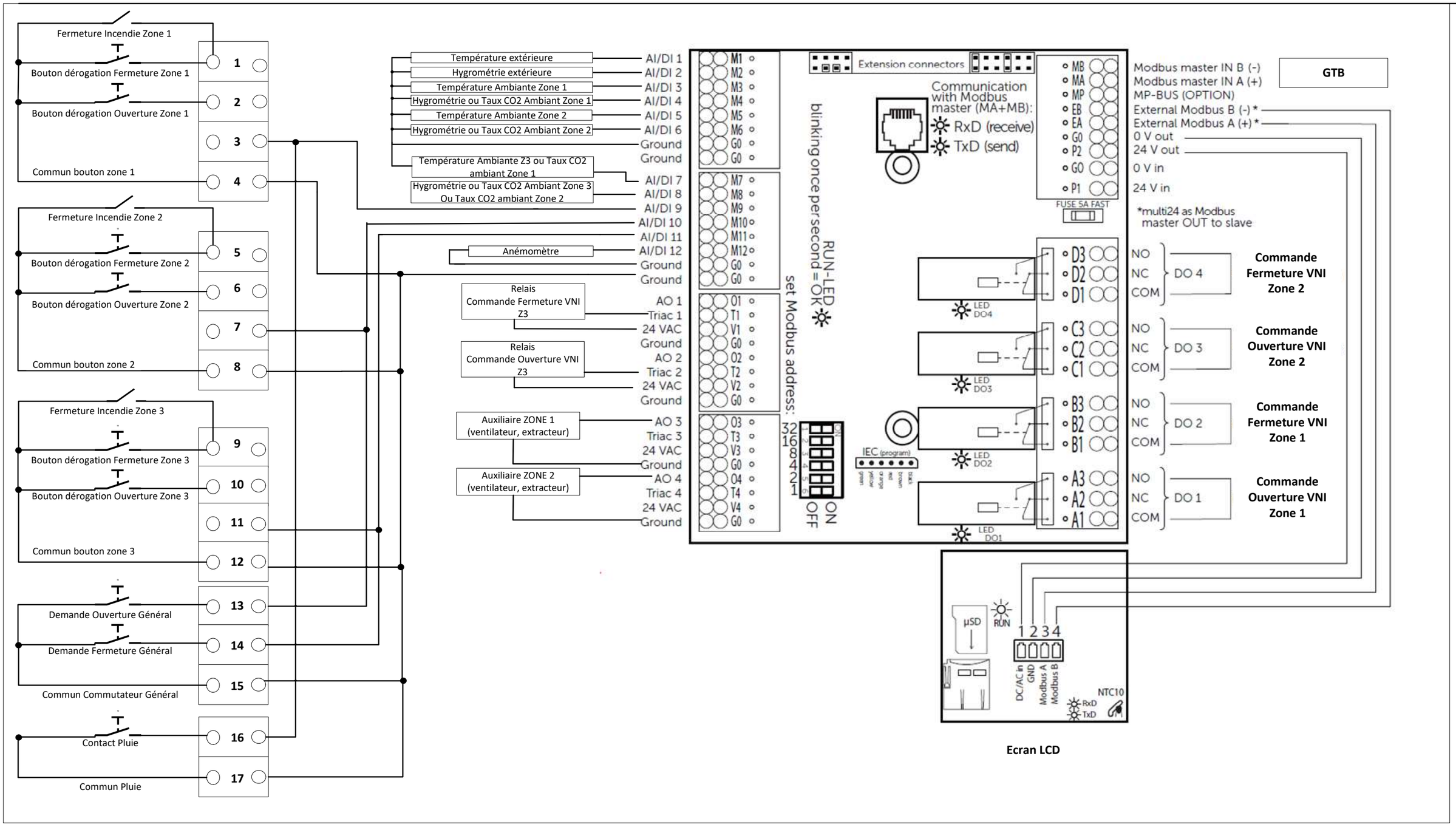
Régulation en fonction de la Température et de l' hygrométrie ambiante pour les 3 zones