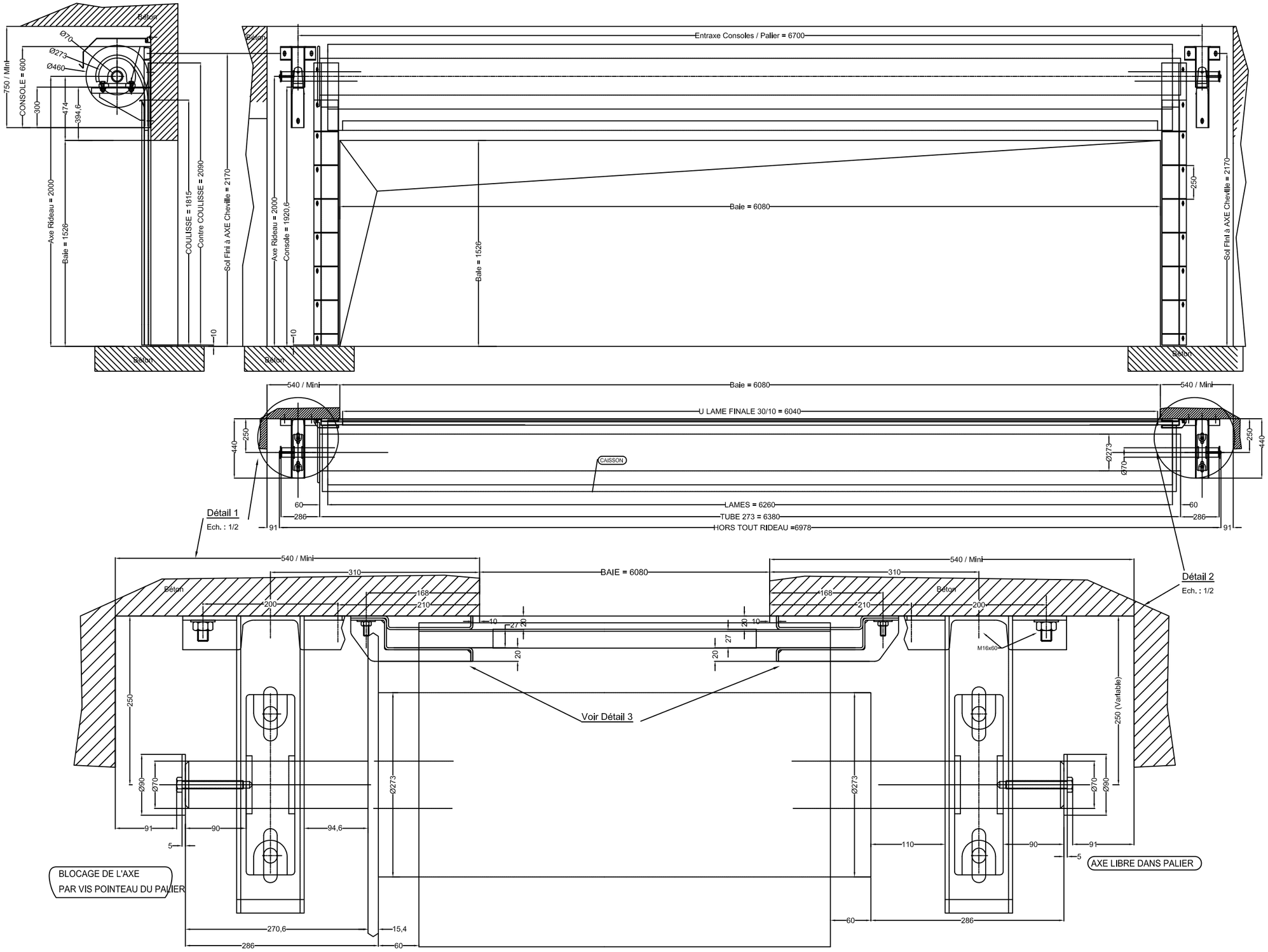

Détail Console et Palier

Ech. : 1/5

- Support Palier UPN 100x50 et L 100x100x10
- Consoles UPN 100x50
- Chevilles HST16-25 (Oblong=18x30)
- Palier à Semelle Ø70 + Boulons TH20x60
- Coulisses JEU = 48

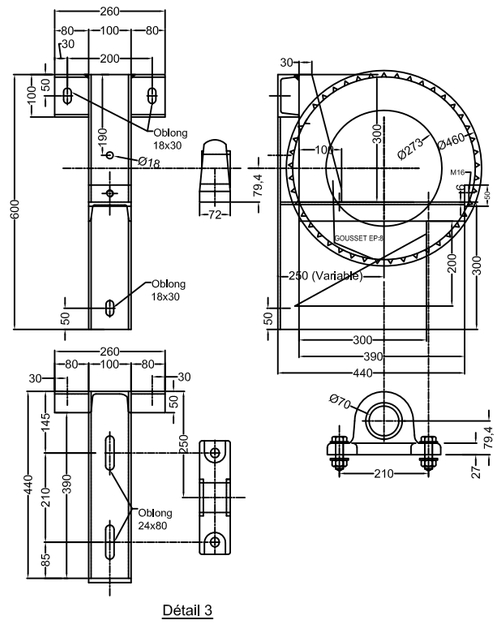

Détail 3

Ech. : 1/2

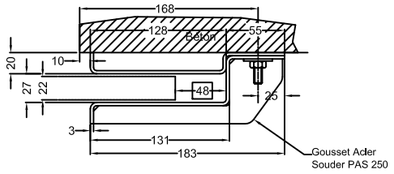

Gamme avec Arbre Ø 273x6,3

Plage Dimensionnelle :
- Entraxe Palier 6700 x Hauteur Rideau 2000
- Entraxe Palier 5000 x Hauteur Rideau 5000

Cochez et Datez
Signature + Cachet

Approbation Client Date :
Signature et Cachet

IND. Modif.	Modifié le:	Objet de la Modif.
B	25-07-2013	Modif. classement PF > E
A	06-03-2003	Modif. Hauteur Axe rideau

Réservé BOULLET — Bon pour Exécution — Visa

boullet PORTES COUPE-FEU
"Les marches de l'oise"
bat. "Athènes"
BP 30 019 - 60104 Creil Cedex 01
Tél. : 03.44.64.98.98 - Fax : 03.44.64.98.99

FERMETURES COUPE-FEU
Rideau Métallique E120
Type 34
Avec arbre Ø273x6,3
Plan de principe et Détail

Plan N° : 431 / 1	Indice: B
N° OD :	Ech. : 1/10
Client : BOULLET	
Date : 24-10-2002	Dess. : B. DECORBE
Fiche :	

CE PLAN EST LA PROPRIETE DE LA SOCIETE BOULLET. IL NE PEUT ETRE IN COPIE, IN UTILISE PAR DES TIERS ET NE DOIT PAS ETRE COMMUNIQUE SANS NOTRE AUTORISATION ECRITE.